EINBAU-KASSENSCHUBLADEN
UNTERBAUKASSEN
AUFSTELLKASSEN

GEBRAUCHSHINWEISE
FÜR DRUCKVERSCHLUSSKASSEN

Copyright - 2001, 2004 Mogler-Kassen GmbH, Rappenau
Printed in Genmany
Alle Rechte vorbehalten

Diese Druckschrift darf ohne vorhergehende schriftliche Genehmigung der Firma Mogler in keiner Weise ganz oder teilweise vervielfältigt, in andere Sprachen übersetzt oder an Dritte weitergegeben werden.

Mogler-Kassen GmbH
Obere Mühle 17
D-74906 Bad Rappenau-Bonfeld

Telefon: +49 (0)7066-994410
Telefax: +49 (0)7066-994411

Internet: http://www.mogler.de
eMail: technik@mogler.de

Ausgabe 1.3
Februar 2021

Weitere Gebrauchshinweise der Firma Mogler in Ihrer Landessprache finden Sie auf unserer Homepage unter „Downloads“.

Inhaltsverzeichnis

Einleitung 5
Allgemeine Hinweise 5
Eingeschränkte Gewährleistung 5
Gewährleistungsbedingungen 6
Installation 8
Erstes Öffnen der Kasse 8
Ausbau der Schublade 9
Aufstellkasse/Unterbaukasse/Kurzkasse 9
Montage der Kasse 10
Unterbaukasse 10
Aufstellkasse 10
Kurzkassen-Schublade mit Unterbaurahmen 11
Einsetzen der Schublade 12
Aufstellkasse/Unterbaukasse 12
Kurzkassen-Schublade 12

Inbetriebnahme **13**
Öffnen der Schublade 13
Modelle mit verschließbarem Kasseneinsatz (KE) 14
Einstellung des Schubladenausstoßes (Schubladenunterseite) 14

Wartung **15**

Fehlermöglichkeiten **16**
Schublade läßt sich nicht hineinschieben 16
Nach Einsatz in das Kassengehäuse 16
Nach Gehäusemontage 16
Schublade mit Kasseneinsatz 16
Sonstiges 17
Weitere Fehler 17
Schlüssel ist abgebrochen 17
Schublade läßt sich nur schwer entriegeln 17
Schublade öffnet sich nicht nach Druck auf die Frontblende 17
Notöffnung 18

Anhang **19**
Ersatzteilliste 19
Zubehör 19

Einleitung

1.1 Allgemeine Hinweise

- Lesen Sie bitte die Gebrauchshinweise, bevor Sie die Kasse installieren bzw. erstmals einsetzen.
- Beachten Sie bitte die Wartungshinweise (siehe Abschnitt 3).
  Sichern Sie die Kasse bei Abwesenheit vom Kassenplatz mit dem Zylinderschloß.
- Legen Sie nie einen Schlüssel in die Kasse hinein!
- Lassen Sie nie einen Schlüssel an der Kasse stecken!

1.2 Eingeschränkte Gewährleistung

Nach Maßgabe der Bedingungen dieser „Eingeschränkten Gewährleistung“ garantiert die Firma Mogler für dieses Produkt, daß es zum Zeitpunkt des Kaufs und bis zu zwei (2) Jahre danach frei von Material-, Konstruktions- und Herstellungsfehlern ist. Müssen Sie für Ihre Mogler Kasse Garantieleistungen in Anspruch nehmen, geben Sie die Kasse an den Händler zurück, bei dem Sie sie gekauft haben, oder wenden Sie sich an die Firma Mogler.

Wenn dieses Produkt während der Gewährleistungsfrist bei sachgemäßem Einsatz und Service Material- oder Herstellungsfehler zeigt, wird ein Vertragshändler oder die Firma Mogler die Kasse nach Maßgabe der nachstehenden Bedingungen nach eigenem Ermessen entweder reparieren oder ersetzen.

1.2 Gewährleistungsbedingungen

Diese Gewährleistung gilt nur, wenn der dem Käufer vom Händler übergebene Kaufbeleg mit dem zu reparierenden bzw. zu ersetzenden Produkt vorgelegt wird. Die Firma Mogler behält sich das Recht vor, Garantieleistungen zu verweigern, wenn diese Information nach dem Kauf der Kasse entfernt oder geändert wurden.

Diese Gewährleistung gilt nicht für Fehler am Produkt, die entstanden sind durch normalen Verschleiß, falsche Benutzung oder Missbrauch, einschließlich, aber nicht beschränkt Einsatz und Wartung. Ebenso gilt die Gewährleistung nicht für Produktfehler, die durch Unfälle, Veränderungen und Anpassungen, höhere Gewalt oder durch den Kontakt mit Flüssigkeit verursacht wurden.

Diese Gewährleistung gilt nicht für Produktfehler infolge von unzulänglichen Reparaturen, Veränderungsmaßnahmen oder Kundendienstleistungen, die von einer nicht durch die Firma Mogler autorisierten Person vorgenommen wurden.

ES GIBT KEINE AUSDRÜCKLICHEN GEWÄHRLEISTUNGEN, WEDER SCHRIFTLICH NOCH MÜNDLICH, AUSSER DIESER GEDRUCKTEN EIN-GESCHRÄNKTEN GEWÄHRLEISTUNG, SÄMTLICHE IMPLIZITEN GEWÄHRLEISTUNGEN, EINSCHLIESSLICH DER GEWÄHRLEISTUNG FÜR HANDELSÜBLICHE QUALITÄT ODER BRAUCHBARKEIT FÜR EINEN BESTIMMTEN ZWECK, SIND AUF DIE DAUER DIESER EINGESCHRÄNKTEN GEWÄHRLEISTUNG BESCHRÄNKT. DIE FIRMA MOGLER HAFTET IN KEINEM FALL- IN VOLLEM UMFANG, IN DEM EIN SOLCHER AUSSCHLUSS GESETZLICH ZULÄSSIG IST - FÜR NEBEN- ODER FOLGESCHÄDEN GLEICH WELCHER ART, EINSCHLISSLICH, ABER NICHT BESCHRÄNKT AUF ENTGANGENEN GEWINN ODER WIRTSCHAFTLICHE NACHTEILE.

In einigen Ländern/Staaten ist der Ausschluss oder die Beschränkung der Haftung für Neben- und Folgeschäden oder die Beschränkung der Dauer für implizite Gewährleistungen nicht gestattet. In diesen Fällen sind die vorstehenden Beschränkungen und Ausschlüsse nicht anzuwenden. Diese Gewährleisung beeinträchtigt weder die Rechte des Kunden aus anwendbarem nationalen Recht, noch seine Rechte gegenüber dem Händler, die sich aus dem Kaufvertrag ergeben.

1.3 Installation

Sie erhalten die Kassenschublade im verschlossenen Zustand.

- Zur Montage aller Kassentypen müssen Sie die Schublade ausbauen (siehe Abschnitt 1.3.2).

1.3.1 Erstes Öffnen der Kasse

Sie finden den Schlüssel der Kasse im Umschlag zusammen mit den Gebrauchshinweisen.

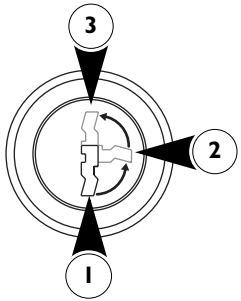

- Entriegeln Sie das Zylinderschloß.
  → Schlüsselstellung **„1“** = Schublade verriegelt
  → Schlüsselstellung **„2“** = Schublade entriegelt (Betriebszustand)
  → Schlüsselstellung **„3“** = keine Funktion
- Öffnen Sie die Schublade durch leichten Druck auf die Frontblende.

1.3.2 Ausbau der Schublade

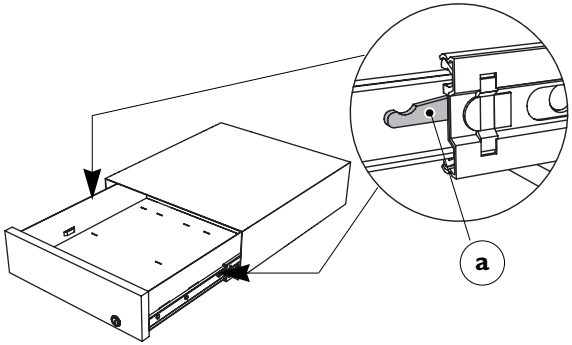

Die Kassenschublade mit Druckverschluß wird mit vorgeprägtem Lochbild an der Geräteoberseite, sowie Gummifüßen an der Geräteunterseite, ausgeliefert und kann somit wahlweise nach oben oder unten gegen den Tresen montiert werden.

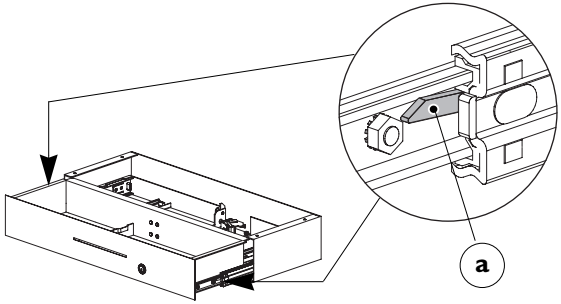

- Ziehen Sie die Schublade bis zum Anschlag heraus.
- Drücken Sie die Kunststoffhebel a bis zum Anschlag (an der rechten Schubladenseite nach unten und an der linken Seite nach oben) und ziehen Sie die Schublade heraus.
  → Die Schublade läßt sich von den Basisschienen trennen.

1.3.3 Montage der Kasse

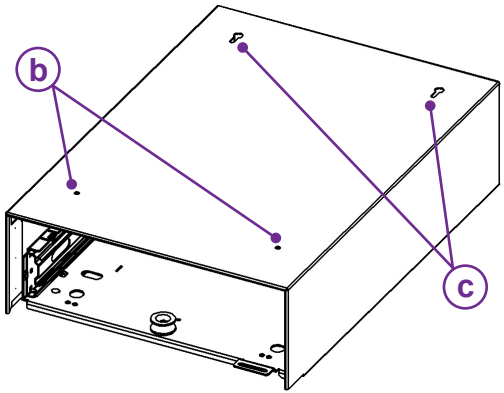

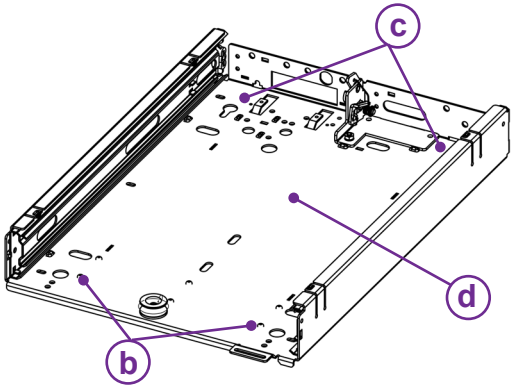

! Verwenden Sie zur Montage der Kassen möglichst die mitgelieferten Schrauben, um einen hindernisfreien Schubladenlauf zu gewährleisten.

Unterbau

- Schlagen Sie die vorgeprägten Lochbilder an der Geräteoberseite mit einem Durchschlag frei.

! Verwenden Sie für die Bohrungen **„b“** unbedingt Senkkopfschrauben.

- Befestigen Sie die Unterbaukasse durch die Bohrungen **„b“** und die Schlüssellöcher **„c“** unter der Arbeitsplatte.

Aufstellung

- Befestigen Sie das Gehäuse durch die Bohrungen **„b“** und die Schlüssellöcher **„c“** an der Grundplatte.

Hinweis: Die Befestigung der Einbau- bzw. Aufstellkasse soll verhindern, daß die Kasse nach vorne kippt bzw. beim Einschieben der Schublade verrutscht.

! Ziehen Sie die Schrauben nicht zu fest an. Wenn sich die Basis **„d“** der Kasse verzieht, kann der hindernisfreie Schubladenlauf nicht mehr gewährleistet werden.

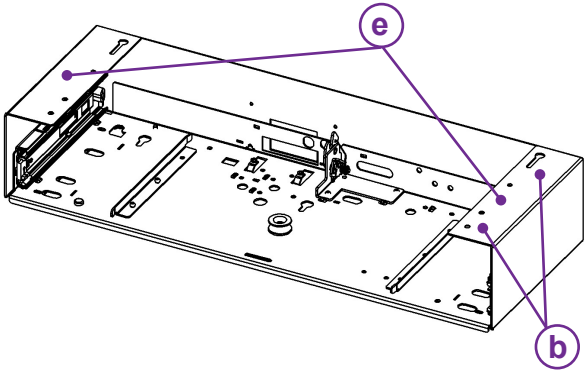

Kurzkassen-Schublade mit Unterbaurahmen

! Verwenden Sie für die Bohrungen **„b“** unbedingt Senkkopfschrauben.

- Montieren Sie die Kasse durch die Bohrungen **„b“** des Montagerahmens **„e“** unter der Arbeitsplatte.

Optional:
Kurzkassen als Aufstellkassen bzw. als Unterbaukassen (Montage identisch siehe Seite 10).

1.3.4 Einsetzen der Schublade

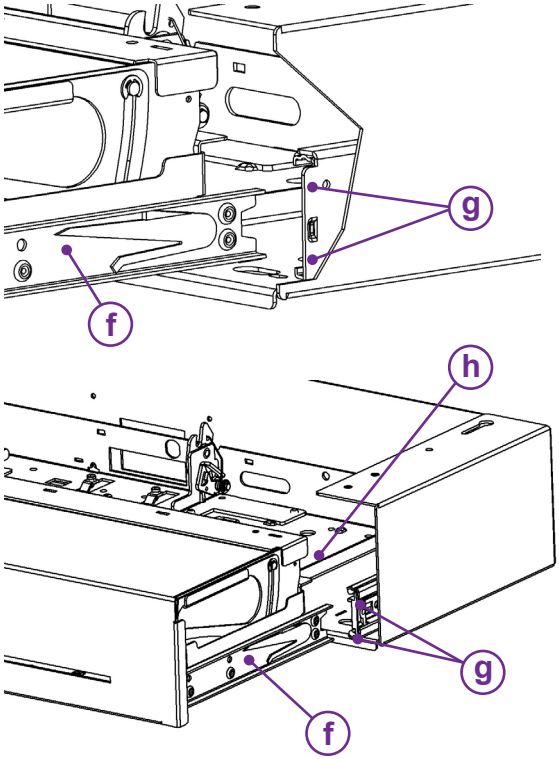

! Schließen Sie nie eine Kasse mit Gewalt.

Aufstellkasse/Unterbaukasse

- Schieben Sie die Teleskopschienen komplett bis zum Anschlag in das Kassengehäuse hinein.
- Achten Sie darauf, daß die Kugelkäfige sich am vorderen Ende der Schiene befinden.
- Setzen Sie die Gleitschienen **„f“** an den Seiten der Schublade in die Aufnahmen **„g“** der Teleskopschienen ein.

! Achten Sie darauf, die Schublade nicht zu verdrehen oder zu verkanten.

- Schließen Sie die Schublade. Hierbei erfolgt die Verriegelung der Schienen automatisch.

Kurzkassen-Schublade

- Schieben Sie die Teleskopschienen komplett bis zum Anschlag in das Kassengehäuse hinein.
- Achten Sie darauf, daß die Kugelkäfige sich am vorderen Ende der Schiene befinden.
- Setzen Sie die Gleitschienen **„f“** an den Seiten bzw. am Boden der Schublade in die Aufnahmen **„g“** bzw. **„h“** der Teleskopschienen ein.

! Achten Sie darauf, die Schublade nicht zu verdrehen oder zu verkanten.

- Schließen Sie die Schublade. Hierbei erfolgt die Verriegelung der Schienen automatisch.

2 Inbetriebnahme

2.1 Öffnen der Schublade

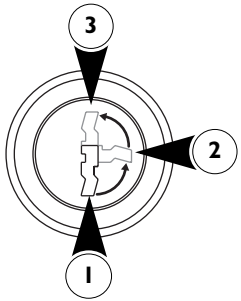

Das Öffnen der Schublade erfolgt bei allen Modellen auf die gleiche Art und Weise (siehe Abschnitt 1.3.1).

- Entriegeln Sie das Zylinderschloß.
  → Schlüsselstellung **„1“** = Schublade verriegelt
  → Schlüsselstellung **„2“** = Schublade entriegelt (Betriebszustand)
  → Schlüsselstellung **„3“** = keine Funktion

- Drücken Sie leicht gegen die Frontblende.
  → Die Schublade öffnet sich.

! Ziehen Sie den Schlüssel ab, wenn Sie die Kasse entriegelt haben. Sie vermeiden so, daß die Kasse durch ungewolltes Drehen des Schlüssels abgeschlossen wird, oder der Schlüssel abbricht.

! Legen Sie nie einen Schlüssel in eine Kassenschublade hinein!

2.2 Modelle mit verschließbarem Kasseneinsatz (KE)

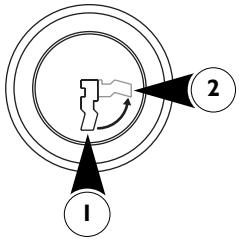

- Setzen Sie die Kasseneinsätze zum Betrieb nur ohne Deckel in die Schublade ein.
  Entriegeln Sie das Schloß auf dem Deckel.
  → senkrechte Schlüsselstellung **„1“** = Deckel verriegelt
  → waagerechte Schlüsselstellung **„2“** = Deckel entriegelt
- Heben Sie den Deckel auf der Höhe des Schlosses an und nehmen Sie den Deckel ab.
- Setzen Sie den Kasseneinsatz in die Schublade ein.
- Bei einigen Modellen können Sie den Deckel während des Kassenbetriebes in einer Deckelablage bzw. in der Schublade verstauen.
- Um den Kasseneinsatz wieder zu verschließen, nehmen Sie den Einsatz aus der Schublade heraus. Achten Sie darauf, daß der Deckel an der Kante anliegt bevor Sie ihn schließen. Verriegeln Sie das Schloß.

2.3 Einstellung des Schubladenausstoßes (Schubladenunterseite)

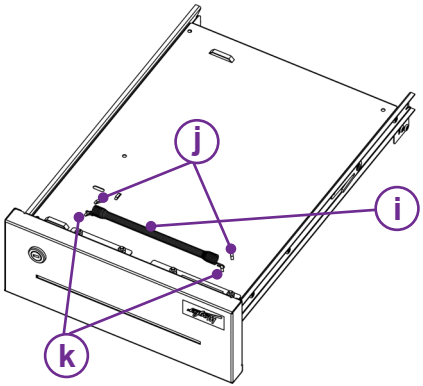

Der Ausstoß (= Ausfahrweg) der Schublade kann bei allen Modellen verändert werden:

- Hängen Sie die Ausstoßfeder **„i“** unter dem Schubladenboden um.
  → Einhängen in der vorderen Prägung **„k“** = kürzerer Ausfahrweg
  → Einhängen in der hinteren Prägung **„j“** = längerer Ausfahrweg

! Das Umhängen ist ausschließlich in den skizzierten Prägungen zulässig!

3 Wartung

! Halten Sie die Führungsschienen und die Kugelkäfige sauber.

Sollte dennoch Schmutz das Gleiten der Schublade beeinträchtigen:

- Bauen Sie die Schublade aus (siehe Abschnitt 1.3.2).
- Reinigen Sie die Teleskopschienen.
- Schmieren Sie die Schienen und die Kugelkäfige mit einem nicht harzenden Sprühöl nach.

4 Fehlermöglichkeiten

4.1 Schublade läßt sich nicht hineinschieben

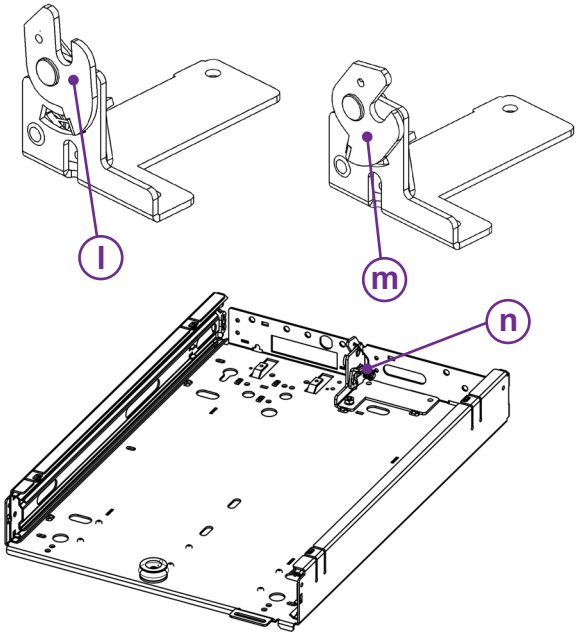

Nach Einsatz in das Kassengehäuse

Mögliche Ursache: Schublade verdreht oder verkantet:

- Nehmen Sie die Schublade heraus.
- Setzen Sie die Schublade erneut ein.

Nach Gehäusemontage

Mögliche Ursache: Hebel des Schließmechanismus **„n“** auf dem Kassenboden in falscher Stellung **„l“**

- Schieben Sie den Hebel in die korrekte Position **„m“**.
- Setzen Sie die Schublade erneut ein.

Schublade mit Kasseneinsatz

Mögliche Ursache: Deckel liegt nicht vollständig auf dem Kasseneinsatz auf. Wenn Sie den abgeschlossenen Kasseneinsatz in der Schublade aufbewahren wollen, müssen Sie darauf achten, daß der Deckel korrekt auf dem Einsatz liegt.

- Legen Sie den Kassendeckel erneut auf.

Mögliche Ursache: Kasseneinsatz nicht richtig in die Schublade eingesetzt:

- Nehmen Sie den Kasseneinsatz heraus.
- Stellen Sie sicher, daß keine Gegenstände unter dem Kasseneinsatz liegen.

4.2 Sonstiges

Weitere Fehler

Mögliche Ursache: Schloß verriegelt

- Stellen Sie sicher, daß das Schloß entriegelt ist (siehe Abschnitt 2.1).

Mögliche Ursache: Gegenstände blockieren die Schublade

- Stellen Sie sicher, daß keine Gegenstände im Gehäuse der Kassenschublade liegen.

Mögliche Ursache: Führungsschiene oder Kugelkäfige verschmutzt

- siehe Wartung (Abschnitt 3)

Schlüssel ist abgebrochen

- Setzen Sie sich bitte mit ihrem Händler in Verbindung.

Schublade läßt sich nur schwer entriegeln

- Läßt sich die Schublade mit dem Schlüssel nur schwer entriegeln, drücken Sie gleichzeitig gegen die Frontblende.

Schublade öffnet sich nicht nach Druck auf die Frontblende

- Stellen Sie sicher, daß das Schloß entriegelt ist.

Mögliche Ursache: Bruch der Ausstoßfeder/Ausstoßfeder überdehnt (siehe Abschnitt 2.3)

- Drehen Sie den Schlüssel im Schloß nach oben (nicht bis zum Anschlag).
- Ziehen Sie die Schublade langsam mit Hilfe des Schlüssels heraus.
- Setzen Sie eine neue Ausstoßfeder ein (siehe 2.3).

4.3 Notöffnung

! Für die Notöffnung muß die dafür vorgesehene Bohrung an der Kassenunterseite frei zugänglich sein.
Die Vorgehensweise zur Notöffnung ist modellabhängig.

- Wenden Sie sich bitte unter Angabe der Seriennummer an den Kundendienst der Firma Mogler.

5 Anhang

5.1 Ersatzteilliste

Bitte geben Sie bei Ersatzteilbestellungen die Artikel-Nummer, den Kassen- bzw. Schubladentyp und die Seriennummer auch für Kurzkassen an.

Abb.:	Art.-Nr.:	Bezeichnung:
1	7-192-061	Zylinderschloß mit Schloßfeder
2	7-171-009-0	Ausstoßfeder
3	2-141-004-0	Druckverschluss komplett
4	9000-378-XXX	Schienensatz (paarweise). Teleskopschienen müssen immer komplett ausgetauscht werden: Schubladen- und Basisschienen

5.2 Zubehör

Weiteres Zubehör wie Schubladenausstattung und Ordnungselemente für Münzen und Banknoten entnehmen Sie bitte dem Katalog.

Wir empfehlen, ausschließlich Kasseneinsätze der Firma Mogler zu verwenden, um eine optimale und störungsfreie Funktion zu gewährleisten.

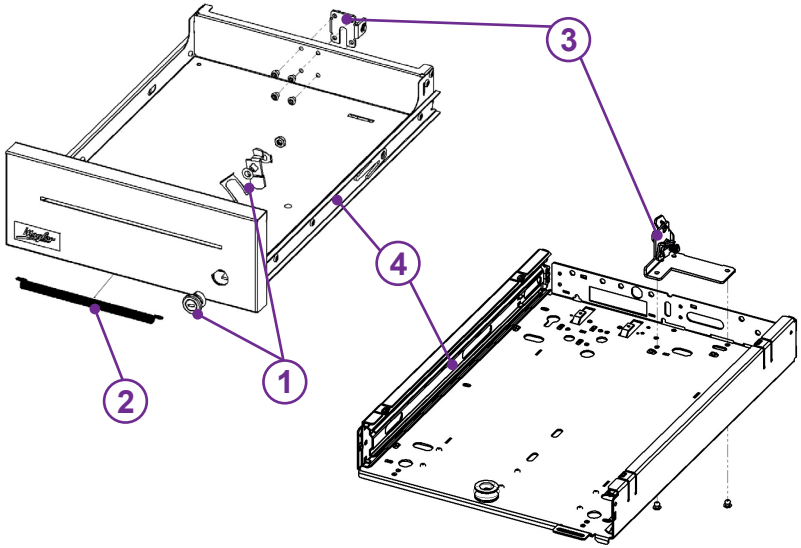

Wir beraten Sie gerne. Rufen Sie uns an!

Mogler-Kassen GmbH
Obere Mühle 17
D-74906 Bad Rappenau-Bonfeld

Telefon: +49 (0)7066-994410
Telefax: +49 (0)7066-994411

Internet: http://www.mogler.de
eMail: technik@mogler.de

Printed in Germany
02/2021